Profile · Profiles · Profilés

Strebenprofile mit 6er-Nut
Strut profiles with 6 mm groove
Profilés d‘étayage à rainure de 6 mm

Strebenprofile mit der 6er-Nut für leichte Konstruktionen, wie Stative und Laboraufbauten. Die Profile 20x40 und 20x60 sind besonders zum Aussteifen geeignet, das Profil 20x40x40 zum Bau von Vitrinen, Regalen und Umhausungen.

Strut profiles with a 6mm groove for light-weight constructions such as tripods and laboratory fixtures. The 20x40 and 20x60 profiles are particularly suitable for reinforcing, the 20x40x40 profile for building showcases, shelves and housings.

Des profilés de soutènement avec une rainure de 6 pour les constructions légères comme pour les supports et les superstructures de laboratoires. Les profilés 20x40 et 20x60 se prêtent particulièrement au raidissement, le profilé 20x40x40 à la construction de vitrines, rayonnages et coffrages.

Nut, Rastermaß, Zentralbohrung
Groove, modular dimension, central bore
Rainure, cote de trame, alésage central

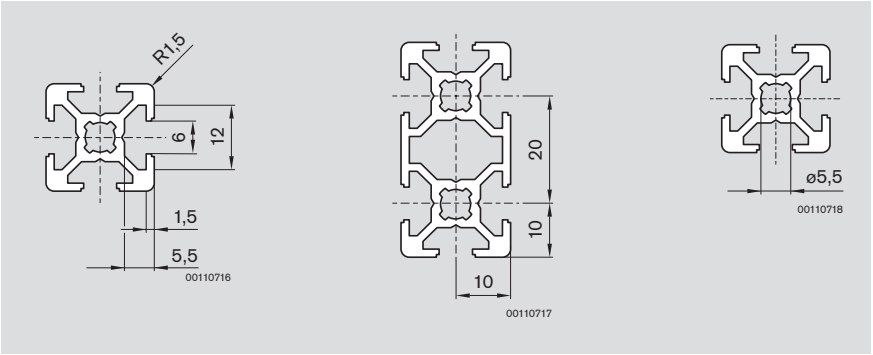

Endenbearbeitung
End finishing
Usinage des extrémités

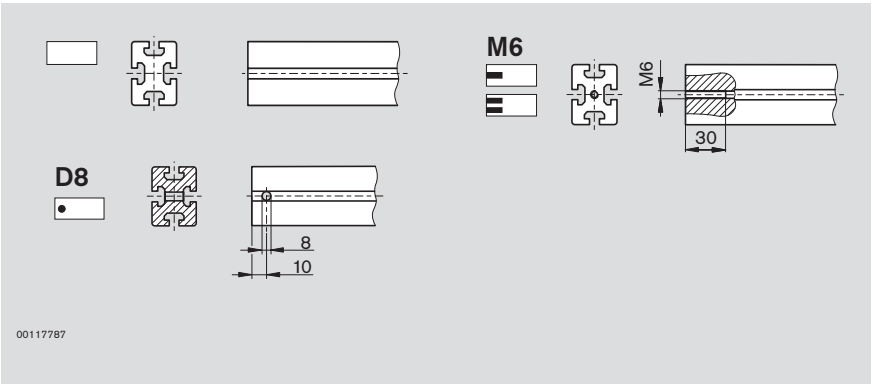

Weitere Bearbeitungen werden von Ihrem Vertriebspartner realisiert.
Other finishes can be carried out by your authorized dealer.
Votre partenaire de distribution se chargera de la réalisation de la suite des étapes de la mise en œuvre.

Profile · Profiles · Profilés

20x20
20x20R

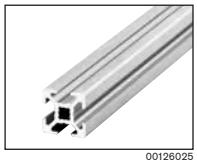
00126025

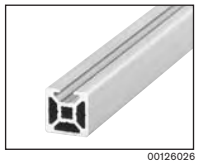
00126026

00126027

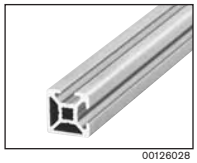
00126028

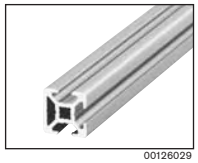
00126029

00126030

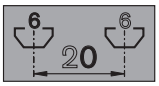

20x20

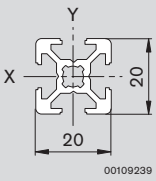

00109239

20x20

	LE 1 x L = … mm
	3 842 992 888 / …
M6	**3 842 993 230 / …**
M6 M6	**3 842 993 231 / …**
D8	**3 842 993 493 / …**
M6 D8	**3 842 993 494 / …**
D8 D8	**3 842 993 495 / …**
D8 D8V	**3 842 993 496 / …**
	50 mm ≤ L ≤ 3000 mm

	LE 20 x L = 3000 mm
	3 842 517 179

20x20 1N

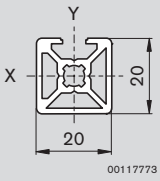

00117773

20x20 1N

	LE 1 x L = … mm
	3 842 993 421 / …
	50 mm ≤ L ≤ 3000 mm

	LE 20 x L = 3000 mm
	3 842 536 475

20x20 2N

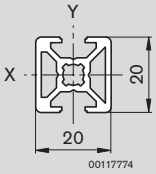

00117774

20x20 2N

	LE 1 x L = … mm
	3 842 993 422 / …
	50 mm ≤ L ≤ 3000 mm

	LE 20 x L = 3000 mm
	3 842 536 478

20x20 2NVS

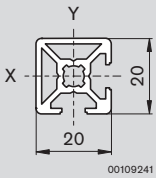

00109241

20x20 2NVS

	LE 1 x L = … mm
	3 842 992 924 / …
	50 mm ≤ L ≤ 3000 mm

	LE 20 x L = 3000 mm
	3 842 519 658

20x20 3N

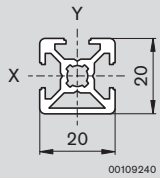

00109240

20x20 3N

	LE 1 x L = … mm
	3 842 992 889 / …
	50 mm ≤ L ≤ 3000 mm

	LE 20 x L = 3000 mm
	3 842 517 180

20x20 R

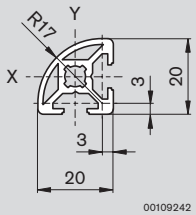

00109242

20x20 R

	LE 1 x L = … mm
	3 842 992 890 / …
	50 mm ≤ L ≤ 3000 mm

	LE 20 x L = 3000 mm
	3 842 517 183

2-4, 16-2 2-18 2-18 2-59 2-64